© THIS DRAWING IS THE EXCLUSIVE PROPERTY OF BOSCH REXROTH AG, WITHOUT THEIR CONSENT IT MAY NOT BE REPRODUCED OR GIVEN TO A THIRD PARTY
Ausdrücke und Kopien unterliegen nicht dem Änderungsdienst

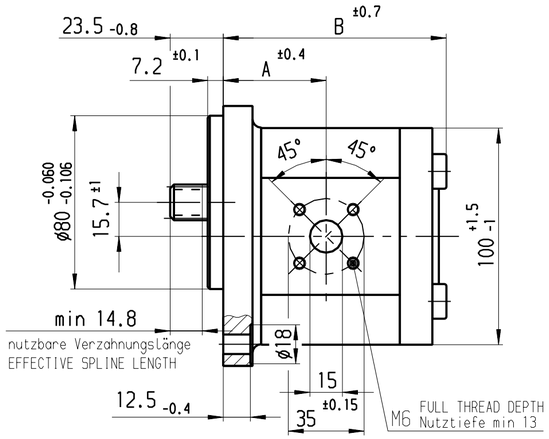

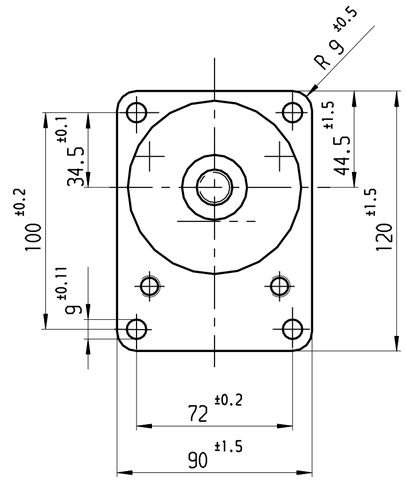

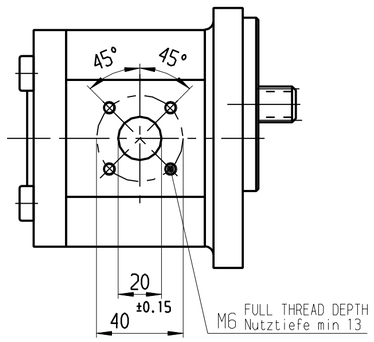

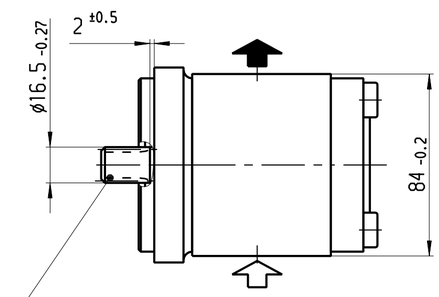

Zahnwelle B 17 x 14
nach DIN 5482,
jed. Zahndicke $\widehat{s}$ = 3.200 -0.030

SPLINE SHAFT B 17 X 14
DIN 5482
TOOTH THICKNESS $\widehat{s}$ = 3.200 -0.030

"in Bearbeitung von Bs"

HINWEISE UND ANGABEN

Betriebsbedingungen siehe Y 511 200 028

Die Darstellung zeigt einen linksdrehenden Motor (Auf Antriebswelle gesehen).
Bei rechtsdrehendem Motor ist Druck- und Sauganschluß vertauscht.
Der Motor darf nur in angegebener Drehrichtung drehen.

Alle Ölanschlüsse für Transport und Lagerung staubdicht
verschlossen, z.B. mit Kunststoffstopfen

ADDITIONAL INFORMATION

WORKING CONDITIONS SEE Y 511 200 028

CCW ROTATION SHOWN.
CW ROTATION MOTORS HAVE PRESSURE AND SUCTION PORT
ON OPPOSITE SIDE. MOTORS MUST BE DRIVEN IN PROPER DIRECTION ONLY.

ALL OIL PORTS CLOSED PROPERLY AGAINST DUST FOR TRANSPORT
AND STORAGE, E.G. WITH PLASTIC CLOSURE CAPS.

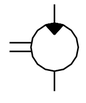

.	.	.	.	.	.	.	.	.	.
~~B 511 241 010~~	0 511 725 303	...-22-022 LFB 20 MB	links/CCW	22.5	3000	180	61.1	126.8	.
~~B 511 241 009~~	0 511 725 004	...-22-022 RFB 20 MB	rechts/CW	22.5	3000	180	61.1	126.8	.
~~B 511 241 008~~	0 511 625 300	...-10-019 LFB 20 MB	links/CCW	19	3000	180	47.5	109.4	.
~~B 511 241 007~~	0 511 625 002	...-10-019 RFB 20 MB	rechts/CW	19	3000	180	47.5	109.4	.
~~B 511 241 006~~	0 511 625 301	...-10-016 LFB 20 MB	links/CCW	16	3000	210	47.5	104.4	.
~~B 511 241 005~~	0 511 625 001	...-10-016 RFB 20 MB	rechts/CW	16	3000	210	47.5	104.4	.
~~B 511 241 029~~	0 511 525 303	...-10-014 LFB 20 MB	links/CCW	14	3000	210	47.5	101.0	.
B 511 241 028	.	.	rechts/CW	14	3000	210	47.5	101.0	.
~~B 511 241 004~~	0 511 525 301	...-10-011 LFB 20 MB	links/CCW	11	3500	210	47.0	96.0	.
~~B 511 241 003~~	0 511 525 002	...-10-011 RFB 20 MB	rechts/CW	11	3500	210	47.0	96.0	.
~~B 511 241 002~~	0 511 425 301	...-10-008 LFB 20 MB	links/CCW	8	4000	210	43.2	91.0	.
~~B 511 241 001~~	0 511 425 002	...-10-008 RFB 20 MB	rechts/CW	8	4000	210	43.2	91.0	.
B 511 241 014	.	.	links/CCW	5.5	4000	210	41.1	87.5	.
B 511 241 013	.	.	rechts/CW	5.5	4000	210	41.1	87.5	.
Entwurfs-Zeichnungs-Nr.	Bestell-Nr.	AZMF-... Typ-Aufschrift	Dreh-richtung	Volumen [cm³/U]	max. Drehzahl [U/min]	max. Druck (intermitt.) [bar]	A Maß [mm]	B Maß [mm]	Bemerkungen
DRAWING	PART NUMBER	DESIGNATION	DIR. OF ROTATION	DISPLACEMENT	MAX. SPEED	MAX. PRESSURE	DIMENSIONS		REMARKS

Nr NO	Änderung CHANGE	gez. DWN.	gültig VALID	gepr CHK.
.	.	.	.	.
.	.	.	.	.
.	.	.	.	.
.	.	.	.	.
11	51 DRENE 2366	Bs	02.07.2009	Wr
10	51 AZENG 0454	Ka	28.05.2004	.
9	Neu gezeichnet	Mg	20.11.1990	.

Dokumentenart/ DOCUMENT TYPE AGZ

Nicht tol. Maße NON-TOLERANCED DIM. ± 0.3 mm, ± 1 °

ISO E

Maßstab SCALE 1:2 . Gewicht WEIGHT .

Angebots-zeichnung OFFER DRAWING

Gr.St. VOLUME . DIN A2 MED

	Datum/DATE	Name/ NAME
gez/DWN	20.11.1990	MG
gep/CHK	.	.
ges/APP	.	.

Original: DCH-DR/ENE

Benennung/ TITLE
Hydrozahnradmotor
Baureihe "AZMF"

Rexroth Bosch Group

Nr./ NO. A 511 241 001 de/en Blatt SHEET 1 1 BL/SH

Ers.f./ REPLACES A 511 241 001 30.06.1975 Ers.d./ REPLAC.BY .

© Alle Rechte bei Bosch Rexroth AG, auch für den Fall von Schutzrechtsanmeldungen. Jede Verfügungsbefugnis, wie Kopier- und Weitergaberecht, bei uns.

Weit. Fremdspr. Angebotszeichnungen
FURTHER FOREIGN LANGUAGE OFFER DWGS

OBSERVE INSTRUCTIONS FOR FILLING OUT N12A D11/1