© THIS DRAWING IS THE EXCLUSIVE PROPERTY OF BOSCH REXROTH AG, WITHOUT THEIR PERMISSION NOT BE REPRODUCED OR GIVEN TO THIRD PARTIES

Ausdrucke und Kopien unterliegen nicht dem Änderungsdienst

© Alle Rechte bei Bosch Rexroth AG, auch für den Fall von Schutzrechtsanmeldungen. Jede Verfügungsbefugnis, wie Kopier- und Weitergaberecht, bei uns.

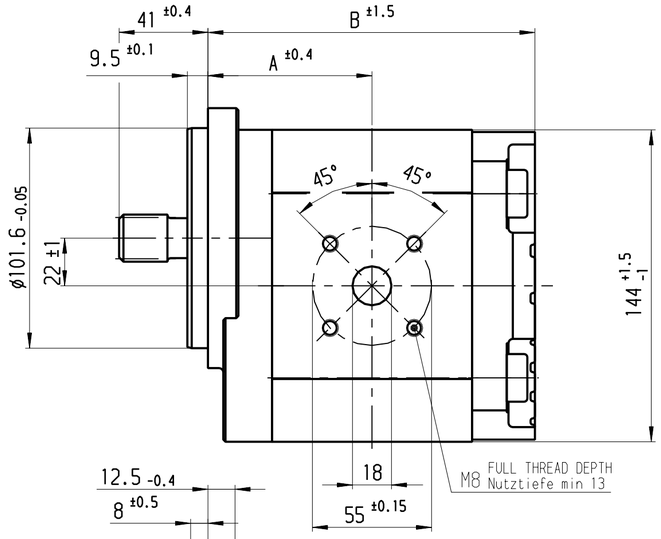

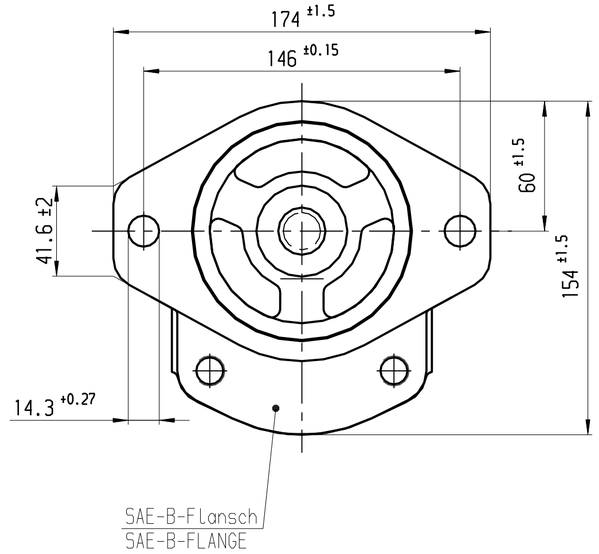

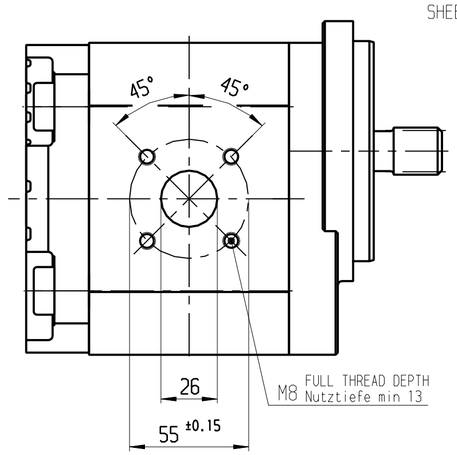

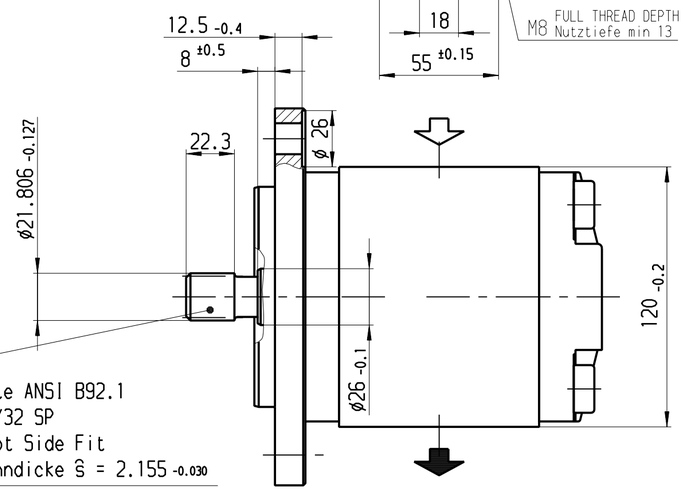

Zahnwelle ANSI B92.1
13 T 16/32 SP
Flat Root Side Fit
jed. Zahndicke $\hat{s}$ = 2.155 -0.030

SPLINE SHAFT ANSI B92.1
13 T 16/32 SP
FLAT ROOT SIDE FIT
TOOTH THICKNESS $\hat{s}$ = 2.155 -0.030

HINWEISE UND ANGABEN

Betriebsbedingungen siehe Y 510 400 419

Die Darstellung zeigt eine rechtsdrehende Pumpe (Auf Antriebswelle gesehen).
Bei linksdrehender Pumpe ist Druck- und Sauganschluß vertauscht
Die Pumpe darf nur in angegebener Drehrichtung drehen.

Alle Ölanschlüsse für Transport und Lagerung staubdicht
verschlossen, z.B. mit Kunststoffstopfen

Bezüglich Druck im Sauganschluss sind die Betriebsbedingungen zu beachten.

*** Lieferumfang(Lose) 2 St. 1 515 702 005,Abmessungen siehe A 510 940 897

ADDITIONAL INFORMATION

WORKING CONDITIONS SEE Y 510 400 419

CW ROTATION SHOWN.
CCW ROTATION PUMPS HAVE PRESSURE AND SUCTION PORT
ON OPPOSITE SIDE. PUMP MUST BE DRIVEN IN PROPER DIRECTION ONLY.

ALL OIL PORTS CLOSED PROPERLY AGAINST DUST FOR TRANSPORT
AND STORAGE, E.G. WITH PLASTIC CLOSURE CAPS.

FOR PRESSURE IN SUCTION CONNECTION, REFER TO OPERATING CONDITIONS

*** INCLUDED (LOOSE) 2 PIECES, 1 515 702 005, DIMENSIONS SEE A 510 940 897

Entwurfs-Zeichnungs-Nr.	Bestell-Nr.	Typ-Aufschrift	Dreh-richtung	Volumen [cm³/U]	max. Drehzahl [U/min]	max. Druck (intermitt.) [bar]	Maß [mm] A	Maß [mm] B	Bemerkungen
~~B 510 G41 268~~	0 510 825 036	AZPG-22-056RDC20MB	rechts/CW	56	2300	225	80.2	157.9	.
B 510 G41 257	.	AZPG-22-056LDC20KB	links/CCW	56	2300	225	80.2	157.9	.
~~B 510 G41 256~~	0 510 825 031	AZPG-22-056RDC20KB	rechts/CW	56	2300	225	80.2	157.9	.
~~B 510 G41 255~~	0 510 825 332	AZPG-22-056LDC20MB	links/CCW	56	2300	225	80.2	157.9	.
~~B 510 G41 251~~	0 510 725 463	AZPG-22-045LDC20KB	links/CCW	45	2600	280	75.6	148.8	.
~~B 510 G41 254~~	0 510 725 195	AZPG-22-045RDC20KB	rechts/CW	45	2600	280	75.6	148.8	.
~~B 510 G41 253~~	0 510 725 471	AZPG-22-045LDC20MB	links/CCW	45	2600	280	75.6	148.8	.
~~B 510 G41 252~~	0 510 725 204	AZPG-22-045RDC20MB	rechts/CW	45	2600	280	75.6	148.8	.
~~B 510 441 116~~	0 510 725 470	AZPG-22-040LDC20PB	links/CCW	40	2800	280	73.6	144.8	.
~~B 510 G41 250~~	0 510 725 462	AZPG-22-040LDC20KB	links/CCW	40	2800	280	73.6	144.8	.
~~B 510 G41 249~~	0 510 725 194	AZPG-22-040RDC20KB	rechts/CW	40	2800	280	73.6	144.8	.
B 510 K41 205	.	AZPG-22-036RDC20KB	rechts/CW	36	2800	280	71.9	141.5	.
B 510 441 118	.	AZPG-22-032RDC20PB-Sxxxx	rechts/CW	32	2800	280	64.5	138.2	.
B 510 441 115	.	AZPG-22-032RDC20PB	rechts/CW	32	2800	280	70.3	138.2	.
~~B 510 G41 247~~	0 510 725 461	AZPG-22-032LDC20KB	links/CCW	32	2800	280	70.3	138.2	.
~~B 510 G41 246~~	0 510 725 193	AZPG-22-032RDC20KB	rechts/CW	32	2800	280	70.3	138.2	.
~~B 510 G41 245~~	0 510 725 458	AZPG-22-032LDC20MB	links/CCW	32	2800	280	70.3	138.2	.
~~B 510 G41 244~~	0 510 725 190	AZPG-22-032RDC20MB	rechts/CW	32	2800	280	70.3	138.2	.
B 510 G41 262	.	AZPG-22-028RDC20KB-S0411	rechts/CW	28	3000	280	68.7	134.8	***
~~B 510 G41 243~~	0 510 725 460	AZPG-22-028LDC20KB	links/CCW	28	3000	280	68.7	134.8	.
~~B 510 G41 242~~	0 510 725 192	AZPG-22-028RDC20KB	rechts/CW	28	3000	280	68.7	134.8	.
~~B 510 G41 248~~	0 510 725 459	AZPG-22-022LDC20KB	links/CCW	22.5	3000	280	66.4	130.3	.
~~B 510 G41 241~~	0 510 725 191	AZPG-22-022RDC20KB	rechts/CW	22.5	3000	280	66.4	130.3	.
DRAWING	PART NUMBER	DESIGNATION	DIR. OF ROTATION	DISPLACEMENT	MAX. SPEED	MAX. PRESSURE	DIMENSIONS		REMARKS

Nr NO	Änderung CHANGE	gez. DWN.	gültig VALID	gepr CHK.
6	51 MAEPE 0417	Mu	31.07.2012	LL
5	51 MAEPE 0138	Ji	31.05.2011	LL
4	51 DRENE 2483	Mu	29.12.2009	Kr
3	R7930V09P023 & ...024	Mu	19.08.2009	Wr
2	B510441118, Saugdruck	Bs	24.03.2009	Wr
1	B510G41268 kommt hinzu	He	03.09.2007	.

Dokumentenart/ DOCUMENT TYPE AGZ

Nicht tol. Maße NON-TOLERANCED DIM. ± 0.3 mm, ± 1 °

ISO E

Maßstab SCALE 1:2 · Gewicht WEIGHT ·

Angebots-zeichnung OFFER DRAWING

Gr.St. VOLUME		Datum/DATE	Name/ NAME
·	gez/DWN	25.04.2007	Ji
	gep/CHK	23.05.2007	He
	ges/APP	.	.

Original: DC-MA/EPE

DIN A2

Benennung/ TITLE

Hydrozahnradpumpe 'AZPG'
HYDRAULIC GEAR PUMP

Rexroth Bosch Group

MED

Nr./ NO. A 510 G41 241 de/en Blatt SHEET 1 3 BL/SH

Ersf./ REPLACES . Ersd./ REPLAC.BY .

Weit. fremdspr. Angebotszeichnungen FURTHER FOREIGN LANGUAGE OFFER DWGS

OBSERVE INSTRUCTIONS FOR FILLING OUT N12A D11/1